+48 697 530 240
+48 61 876 89 46
info@rexelpoland.com

Escanear el código

MAQUINA PARA TAPIZAR SILLAS PDK-1

PDK-1 versión de sostén propio conviene tanto para los elementos de tamaño pequeño y medios, como para los grandes.

Principales características:

- Compactador es la máquina espectacular para el tapizamiento de asientos y respaldos de sillas de oficina.
- El aparato de control de regulador de dos mangos convierte la máquina en un equipo seguro en todos los sentidos. La regulación de fuerza de presión con ayuda del regulador de presión del aire comprimido.
- Compactador para sillas garantiza la presión controlada y uniforme de componentes de asientos y respaldos de sillas (textil, gomaespuma, enchapado), gracias a lo que ya no hace falta apretar mucho el material para controlar el temple uniforme de la tela. El cojín basculante acelera y facilita el proceso de tapizamiento.
- El tapizador, poniéndose en un lugar, girando fácilmente el cojín, tapiza el artículo por sus bordes. La regulación de profundidad de presión con ayuda del propulsor especial (en el modelo PDP-1/PDM-1).

Especificaciones:

Modelo: PDK-1

Tamaño de cojín: 750 mm (29.52")

Presión de trabajo: 3-6 bar (43.5-87 PSI)

Cilindro neumático: D63x500

Sistema seguro de inicio de dos botones: sí

Regulador de presión: sí

Rueda para regulación de altura de cilindro: no

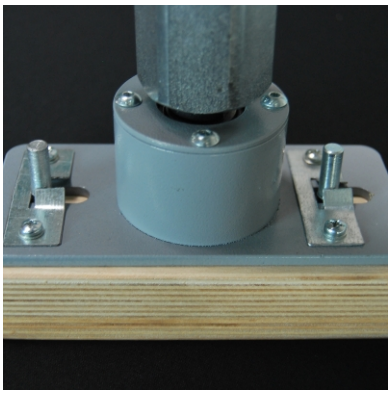

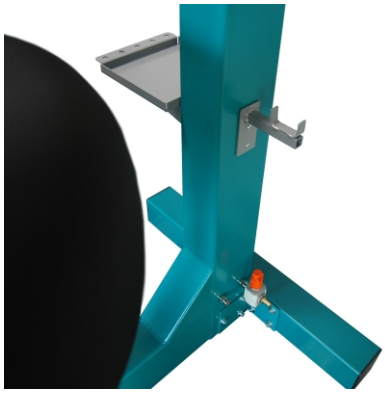

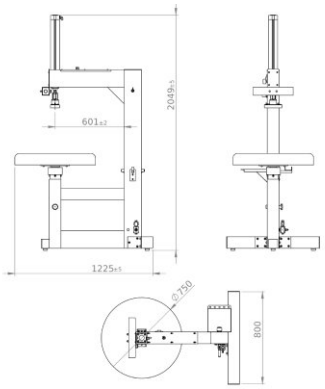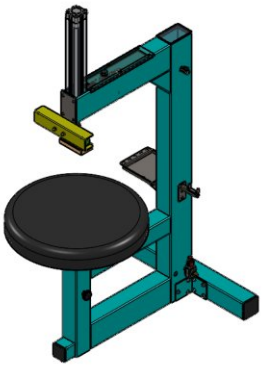
2049
601
1225
Ø750
800