+48 697 530 240
+48 61 876 89 46
info@rexelpoland.com

Zeskanuj kod

# PNEUMATYCZNA PRASA DO TAPICEROWANIA PDM-3B

Prasa PDM-3B jest stosowana na stanowiskach, gdzie wykonywane są gabarytowe meble tapicerowane, w których stosuje się materace sprężynowe lub płyty z pianki tapicerskiej.

Cechy charakterystyczne:

- Pneumatyczna prasa do tapicerowania jest urządzeniem przeznaczonym do pracy w zakładach przemysłu meblarskiego.
- Prasa do tapicerowania znacząco ułatwia prace przy wykonywaniu takich mebli ponieważ pozwala uzyskać równomierne dociśnięcie materaca sprężynowego lub płyty z pianki na żądaną grubość na całej powierzchni.
- Siła nacisku ramki dociskowej jest natomiast regulowana wielkością ciśnienia roboczego przy pomocy reduktora zamontowanego na korpusie prasy.
- Regulowana ramka dociskowa.
- Panel sterowania na obrotowym ramieniu.
- Dwa siłowniki dociskowe z możliwością regulacji wysokości na otworach w korpusie.
- Tryb pracy 1 oraz 2 osobowy.
- Opcja prasy ze stołem lub bez (do integracji w linię montażową).

Dane techniczne:

Model: PDM-3B
Wymiar blatu: 3000 x 1200 mm
Wysokość stołu: 900 mm
Wymiar docisku: 1733 x  687-1567 mm
Ciśnienie robocze: 3-9 bar
Siłownik pneumatyczny: 2x D125x450
Regulator ciśnienia: tak
Pokrętło do regulacji wysokości siłownika: Nie

**UWAGA: Prasa PDM-3B jest wykonywana indywidualnie pod zamówienie (w zależności od wymiarów elementów do tapicerowania).**
**Przed zamówieniem niezbędne jest ustalenia sczegółów ramki dociskowej i stołu (opcjonalnie).**

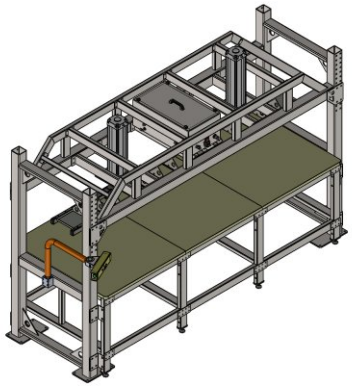

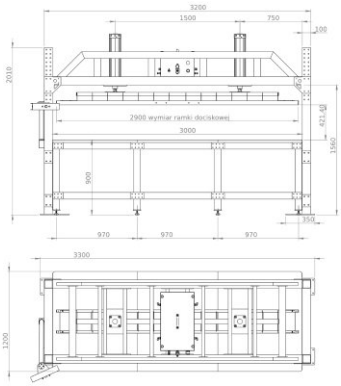


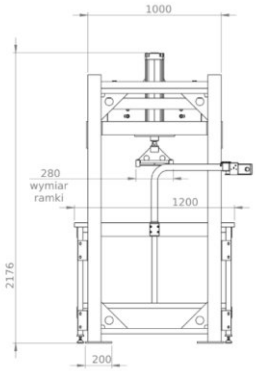

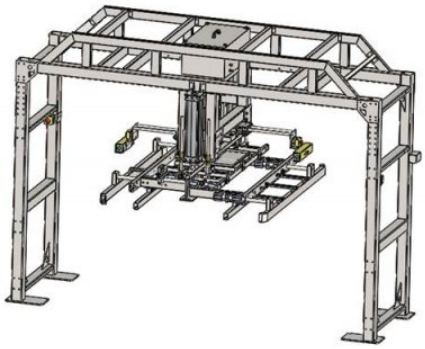

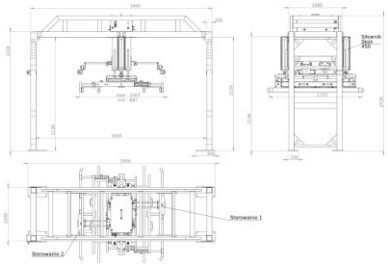
Sterowanie 1
Sterowanie 2