+48 697 530 240
+48 61 876 89 46
info@rexelpoland.com

Scannez le code

DEROULEUR DE TISSU LS-1/PC

Principales caractéristiques:

- Support à rouleaux fixe universel et robuste qui peut être fixé au mur pour économiser de l'espace.
- Le cadre est fait de profils en acier peint en poudre.
- Les pinces à rouleau aident à maintenir le rouleau en place. La barre d'alimentation est montée sur des rouleaux spéciaux avec des roulements à billes.
- Le tuyau de matériau peut être équipé en option d'un frein qui protège contre le tissu à déroulement automatique.
- Nous proposons des rayonnages fixes sur mesure de différentes dimensions.
- Le dérouleur est équipé d'un rouleau de rembobinage à roulement à billes supplémentaire, qui permet de dérouler le tissu au niveau de la table

Caractéristiques:
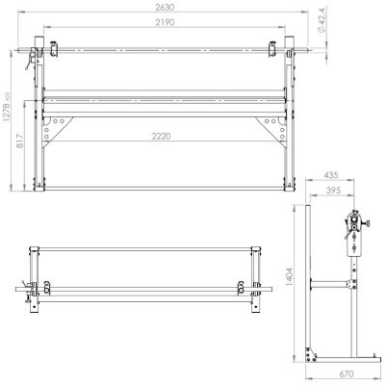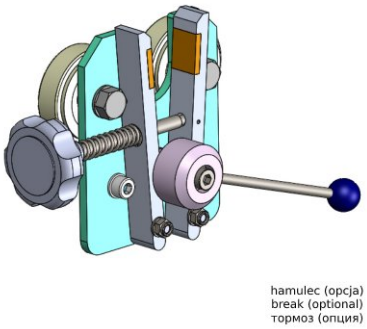
Modèle: LS-1PC
Largeur maximale du rouleau: 2000 mm (78,7 ")
Diamètre maximum du rouleau: 800 mm (31,5 ")
Poids maximum du rouleau (tube pour matériau 42 mm): 100 kg (220 lb)
Poids maximum du rouleau (tube pour matériau 50 mm): 150 kg (330 lb)
Nombre maximum de rouleaux: 1
Frein (option): Oui