GRANDE PÉDALE POUR MACHINE DP-1

+48 697 530 240
+48 61 876 89 46
info@rexelpoland.com

Scannez le code

Grande pédale pour machine à coudre industrielle avec support soudé et couvercle en plastique. Comprend vis, rondelles et support pour tige de pitman.

Taille totale: 260x225 mm
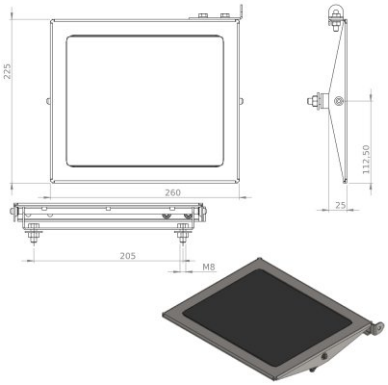
Fabricant: REXEL
Modèle: DP-1