+48 697 530 240
+48 61 876 89 46
info@rexelpoland.com

Scannez le code

LA MACHINE DE REBOBINAGE AVEC LA COUPE EN BOUT CTLR-2000-K3-0028

Principales caractéristiques:

- La machine est conçue pour couper la longueur exacte et enrouler le tissu sur un noyau.
- Idéal pour les tissus non élastiques.
- Capteur de bord en tissu pour un bord uniforme lors du rembobinage.
- L'écran d'inspection rétro-éclairé permet d'inspecter les tissus endommagés.
- Une fois la longueur exacte mesurée, les rouleaux automatiques s'arrêtent et le couteau coupe le tissu.
- La vitesse est réglable sur les rouleaux d'alimentation avant et arrière.
- La machine peut être produite avec différentes spécifications.
- Le panneau de commande a un écran tactile de haute qualité.
- Interface conviviale disponible en polonais, anglais ou russe (autres langues sur demande).

Caractéristiques:
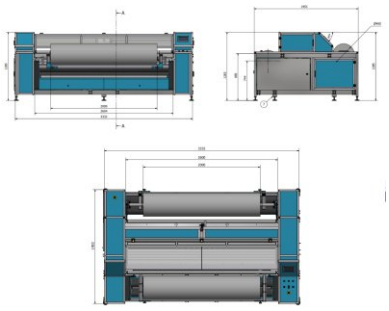
Largeur maximale du rouleau: 2000 mm
Diamètre maximum du rouleau: 400 mm
Poids maximum du rouleau: 40 kg
Dimensions totales (DxWxH): 1953x3332x1285 mm
Max. Vitesse de rembobinage: env. 24m / min
Tension: 230 V AC
Puissance: 0,9 kW