+48 697 530 240
+48 61 876 89 46
info@rexelpoland.com

Scannez le code

MACHINE DE DECOUPE POUR STORE A BANDES VERTICALES TL-1M

Caractéristiques principales:

- La table est équipée d'un couteau ultrasonique manuel TTS-400, permettant une coupe précise des matériaux de protection solaire, des matériaux thermoplastiques souples ou des tissus synthétiques. La coupe ultrasonique assure des bords propres et précis, empêchant les matériaux synthétiques de s'effilocher.
- Un serre-tissu double face stabilise le matériau pendant la coupe, garantissant une coupe précise, uniforme et sécurisée. Le serre-tissu peut être verrouillé en position haute pour faciliter l'alimentation du matériau.
- Le cadre de la table est constitué de profils en acier fermés avec une finition en peinture époxy, offrant une protection à long terme contre la corrosion.
- Le plateau de la table est fabriqué en panneau MDF lisse blanc laminé de 25 mm d'épaisseur, avec tous les bords recouverts de PVC.
- Un dérouleur intégré pour rouleaux de tissu permet une gestion efficace du matériau.
- La table est équipée d'un rouleau de rétention de tissu, empêchant le matériau de glisser après la coupe et assurant la stabilité du matériau.
- Après l'assemblage de la table, le ruban de mesure inclus doit être fixé au plateau de la table.

Spécifications:

- Longueur totale de la table : 4990 mm
- Longueur de la table au-delà de la ligne de coupe : 4118 mm
- Largeur du plateau : 800 mm
- Largeur de coupe : 600 mm
- Diamètre maximal du rouleau de tissu : 1420 mm
- Poids maximal du rouleau : 40 kg
- Couteau ultrasonique : TTS-400

Fabricant: REXEL
Modèle: TL-1M.800x5000

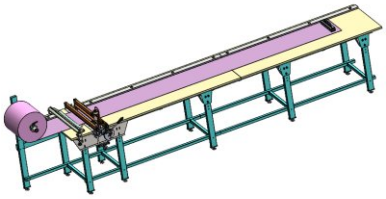

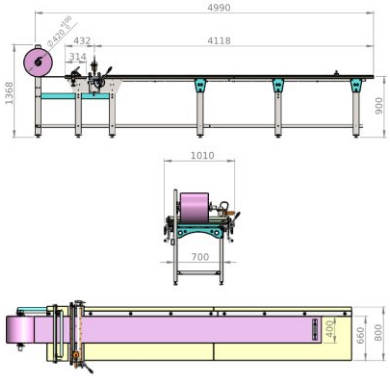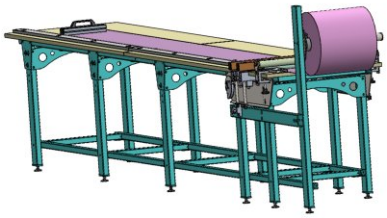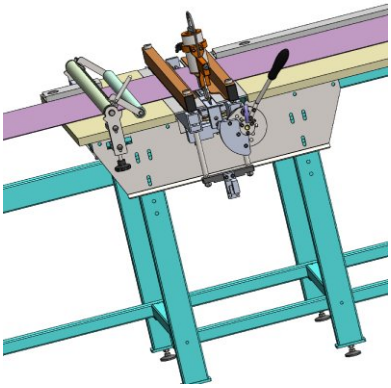
4990
4118
432
314
1368
900
1010
700
400
660
800