+48 697 530 240
+48 61 876 89 46
info@rexelpoland.com

Scansiona il codice

SUPPORTO PER MACCHINA DA CUCIRE HDP-1EK-R

Questo supporto può essere utilizzato come supporto per macchine per cucire industriali Feed-off-the-arm per impieghi gravosi nell'industria tessile e dell'abbigliamento, nonché nell'industria del mobile. È particolarmente utile nei siti di produzione che utilizzano linee di produzione come nastri trasportatori e tavoli ed è necessario per facilitare la regolazione dell'altezza della macchina rispetto al nastro trasportatore o altro piano del tavolo.

Tipi di supporto (a seconda dell'unità di supporto):

M – sollevamento manuale con volantino
E – sollevamento elettrico con motore elettrico

ATTENZIONE! La costruzione del supporto consente un rapido cambio degli elementi (es. per trasformare un supporto manuale in un supporto elettrico, il supporto su piedi si trasforma in un supporto su ruote e schienale) senza interferire con gli elementi cruciali della sua costruzione.

Specifiche:

- Un supporto stabile e rinforzato in acciaio per macchine da cucire industriali, verniciato a polvere (RAL 7035).
- Regolazione dell'altezza:
- Stare in piedi: 646 mm - 861 mm.
- Supporto su ruote Ø80.
- Progettato per macchine per cucire industriali a braccio (ad es. Dürkopp Adler 969, 869, 669; TIPICO GC2603; JUKI serie MS-3580).
- Imballato smontato in imballo di cartone per un trasporto sicuro.
- Optional: un pedale speciale per lavorare da non seduti (lavoro in piedi) - venduto separatamente
- Peso compreso tra 35 kg.
- Potenza motore elettrico 210 W
- Tensione 220-230 V
- Peso massimo di sollevamento 110 kg

Produttore: Rexel
Modello: HDP-1EK-R

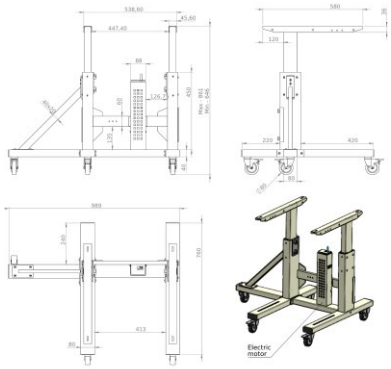
538,60
45,60
447,40
88
126,2
450
Max 861
Min 646
60
135
40
580
36
120
220
420
80
989
240
760
433
80
Electric
motor