+48 697 530 240
+48 61 876 89 46
info@rexelpoland.com

Scanați codul

STAND PENTRU MAȘINI DE CUSUT REX-8

Specificații:

- Suport de coloană armat pentru alimentarea industrială a mașinilor de cusut cu braț, acoperit cu pulbere (RAL 7035).
- Partea inferioară și laturile cadrului sunt realizate din tablă de oțel îndoită cu grosimea de 2,5 mm.
- Înălțime reglabilă (734 mm - 814 mm).
- Design staționar, pe picioare.
- Suportul este echipat cu 2 pedale (una mare, una mică).
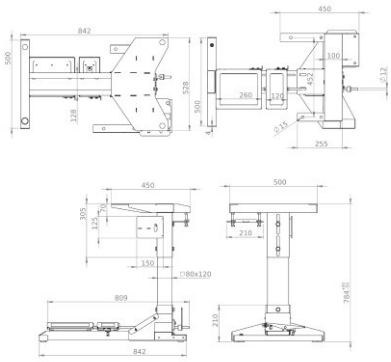
Producător: Rexel
Model: REX-8