+48 697 530 240
+48 61 876 89 46
info@rexelpoland.com

QR-код

МАШИНА ДЛЯ НАМОТКИ ТКАНИ NT-1/L

Основные характеристики:

- Рама машины изготовлена из стали окрашенной порошковым методом;
- Небольшие габариты машины позволяют поставить её в существующую линию производства (т.е. к раскройному столу);
- Машина идеально подходит для складов ткани, которые режут ткань на метры, машина помогает быстро намотать отрезанный кусок со стола на картонную гильзу;
- Машина оснащена регулировкой скорости при помощи педали.
- Ножной аварийный выключатель;
- Труба, на которую одета картоновая гильза фиксирует материал под собственным весом (ок 6 кг на ширину ткани 1600 мм).
- Макс. Ширина рулона: 2000 мм (меньшая ширина по запросу)Возможно изготовление машины для ткани шириной до 1800 мм или 2000 мм;
- Максимальный диаметр рулона: 400 мм;
- Минимальный диаметр картоновой гильзы: 40 мм;

Технические характеристики:
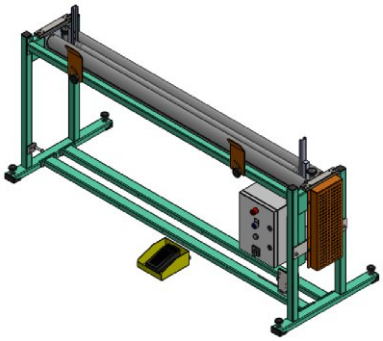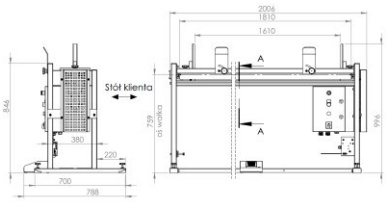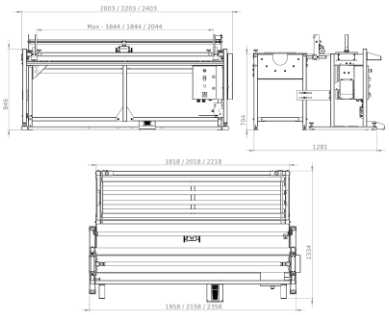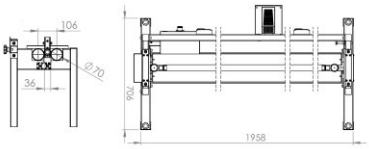
- Высота приводных роликов: 762 мм (другая высота под заказ)
- Глубина машины: 700 мм
- Вес: 80 кг (для стандартной машины версия 2000)
- Питание: 230 В
- Мощность: 0,18 кВ