+48 697 530 240
+48 61 876 89 46
info@rexelpoland.com

QR-код

МАШИНА ДЛЯ НАРЕЗАНИЯ КУСКОВ МАТЕРИАЛА CTL-2000 UM K3 – 0036

Машина для нарезки отрезков материала (с использованием механического или ультразвукового ножа) как тканевого, так и нетканого материала с шириной рулона до 2000 [мм] и длиной до 50 м. Диаметр рулона материала не может превышать 1000 мм. Машина состоит из двух частей: Размотчик состоит из двух подающих валов. Рабочая часть состоит из столешницы и ведущего вала со счетчиком. Эти два устройства позволяют резать панели материала на заданную длину. Рабочая часть оснащена двусторонней прижимной планкой для фиксирования материала во время резки. Отрезки материала могут быть автоматически повешены на специальную выдвижную вешалку. Вешалка может брать материал лицо к лицу или поочередно.

Технические характеристики:
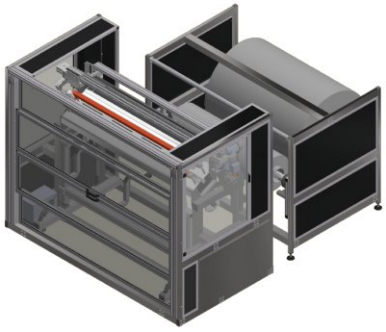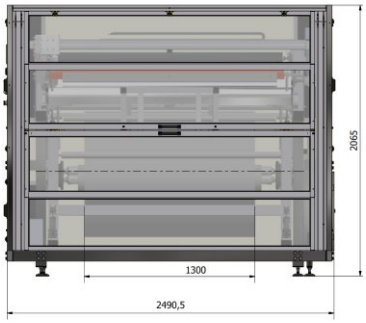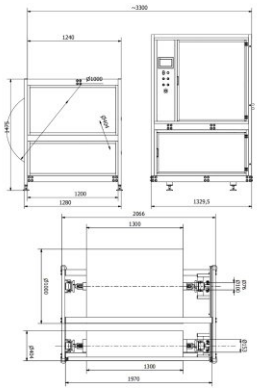
- Рабочее давление: 6 атм.
- Макс. ширина рулона: 2000 мм
- Макс. диаметр рулона: 1000 мм
- Макс. вес рулона: 120 кг
- Питание: 230 В
- Вес: 560 кг